Beton Kemmler GmbH
Rittweg 35
72070 Tübingen-Hirschau
Tel. +49 (0)7071 / 706 - 0
Fax +49 (0)7071/ 706 - 189
Internet: www.Beton-Kemmler.de
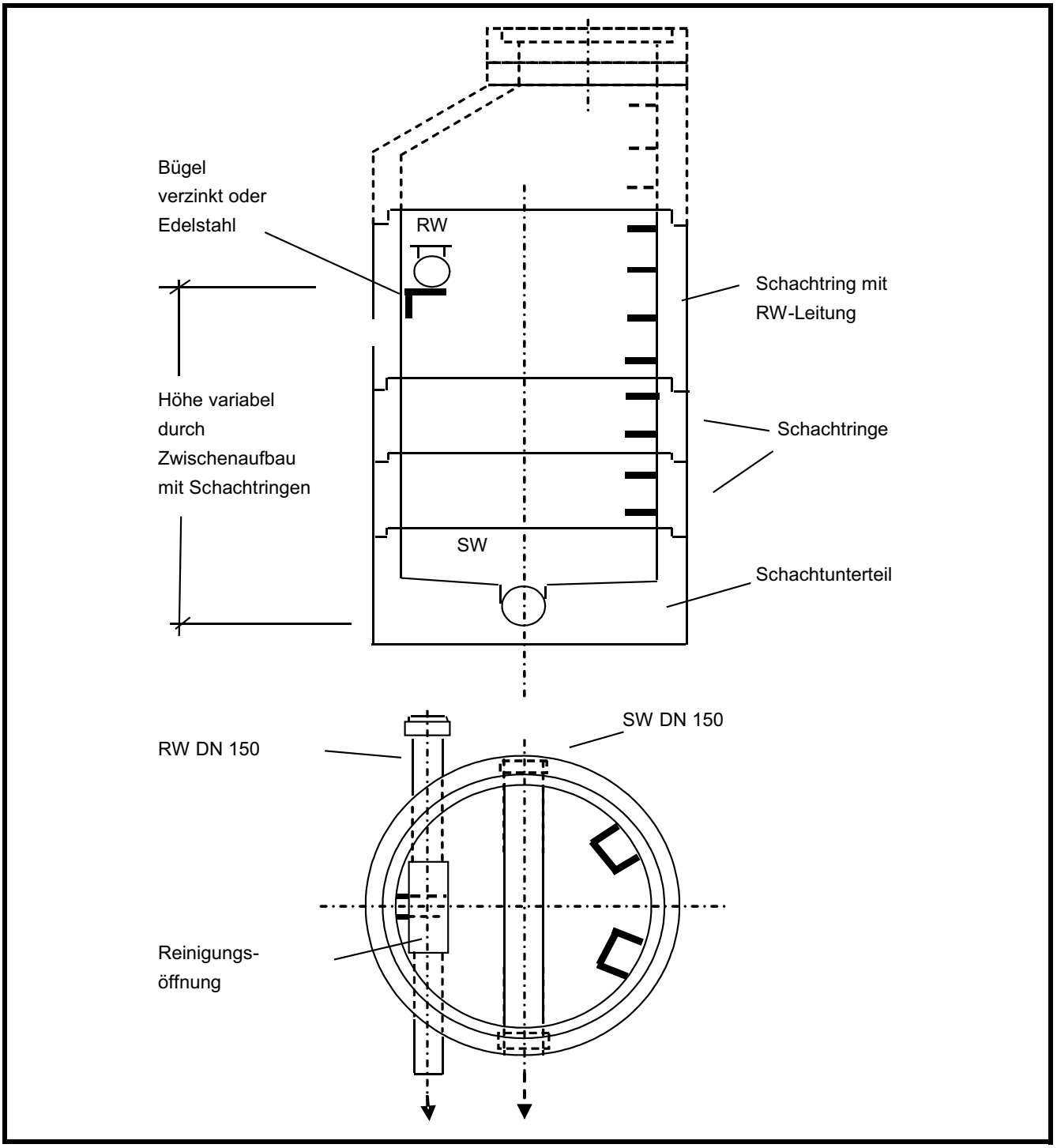
Beton-Kemmler Trennsystemschacht mehrteilig DIN EN 1917 und DIN V 4034-1 Typ 2